Elektrischer 90°-Schwenkantrieb

PSQ 502

Allgemeine TECHNISCHE DATEN

Abschaltmoment	[Nm]	500
Regelmoment	[Nm]	250
Schwenkwinkel	[°]	90 ± 5
Handradumdrehungen	[/90°]	18
Armaturenflansch	ISO 5211	F10
Schutzklasse	EN 60529	IP 67
zul. Umgebungstemp.	[°C]	-20 bis +80 (S2) / -20 bis +60 (S4)
Gewicht (ohne Zubehör)	[kg]	27

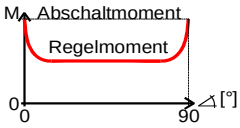

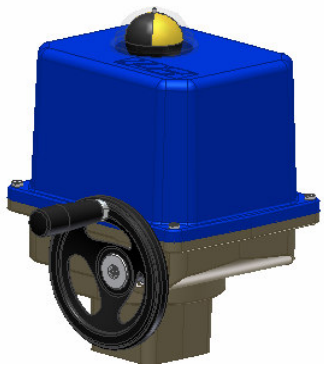

TECHNISCHE DATEN und Stellzeiten

Stellzeit für 90°-Schwenkwinkel:		**29 s** [50 Hz] / **24 s** [60 Hz]						**40 s / 34 s**		
Spannungsversorgung	[V]	230 VAC 1~		115 VAC 1~		24 VAC 1~		400 VAC 3~		24 VDC
Frequenz	[Hz]	50	60	50	60			50	60	
Nennstrom ①	[A]	1,2	1	2,6	2,2			0,7	0,6	
max. Leistungsaufnahme ②	[VA]	295	249	295	249			295	249	
Betriebsart ③	IEC 60034-1,8	S2 15min S4 50% ED - 1200c/h								
Motorschutz		Thermoschalter								

Stellzeit für 90°-Schwenkwinkel:		**43 s** [50 Hz] / **36 s** [60 Hz]						**60 s / 50 s**		**43 s**
Spannungsversorgung	[V]	230 VAC 1~		115 VAC 1~		24 VAC 1~		400 VAC 3~		24 VDC
Frequenz	[Hz]	50	60	50	60	50	60	50	60	-
Nennstrom ①	[A]	0,4	0,3	0,7	0,5	3,2	2,7	0,2	0,2	4,5
max. Leistungsaufnahme ②	[VA]	100	86	100	86	100	86	70	61	125
Betriebsart ③	IEC 60034-1,8	S2 30min S4 50% ED - 1200c/h								
Motorschutz		Thermoschalter								Multifuse

Stellzeit für 90°-Schwenkwinkel:		**93 s** [50 Hz] / **77 s** [60 Hz]								
Spannungsversorgung	[V]	230 VAC 1~		115 VAC 1~		24 VAC 1~		400 VAC 3~		24 VDC
Frequenz	[Hz]	50	60	50	60	50	60	50	60	
Nennstrom ①	[A]	0,4	0,2	0,7	0,6	3,4	2,8	0,2	0,2	
max. Leistungsaufnahme ②	[VA]	100	86	100	86	100	96	144	144	
Betriebsart ③	IEC 60034-1,8	S2 15min S4 50% ED - 1200c/h								
Motorschutz		Thermoschalter								

ZUBEHÖR / Optionen

für Spannungsversorgung:		230 VAC 1~	115 VAC 1~	24 VAC 1~	400 VAC 3~	24 VDC
Zusatz-Wegschalter Standard für 100 mA bis 5 A bei 24 V bis 230 V AC/DC	2WE	✓	✓	✓	✓	✓
Zusatz-Wegschalter Gold für 0,1 mA bis 100 mA bei 1 V bis 24 V AC/DC	2WE Gold	✓	✓	✓	✓	✓
Zusatz Drehmomentschalter	2DE	✓	✓	✓	✓	✓
Einfach-/Doppelpotentiometer	PD	✓	✓	✓	✓	✓
Stellungsregler	PSAP	✓	✓	⑤	④	—
Stellungsgeber	PSPT	✓	✓	✓	✓	✓
Heizung	H	✓	✓	✓	✓	✓
Ortsteuerung	PSC	✓	✓	✓	④	—
Schutzklasse	EN60529	**IP 68** (6 m Wassertiefe, 72 Stunden)				

Legende:

① = Stromaufnahme bei Nennlast, ohne Zubehör
② = höchste Bemessungsleistung einschließlich Zubehör
③ = bei 25°C Umgebungstemperatur
④ = nur in Verbindung mit Wendeschützeinheit
⑤ = externe Relais erforderlich für alle Stellzeiten
✓ = verfügbar
— = nicht verfügbar

ABMESSUNGEN [mm]

PSQ 502

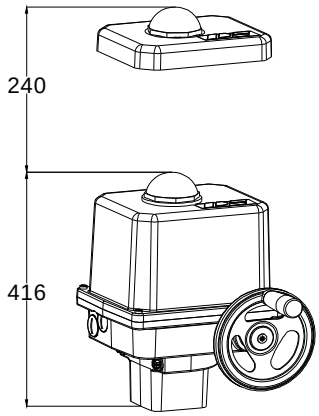

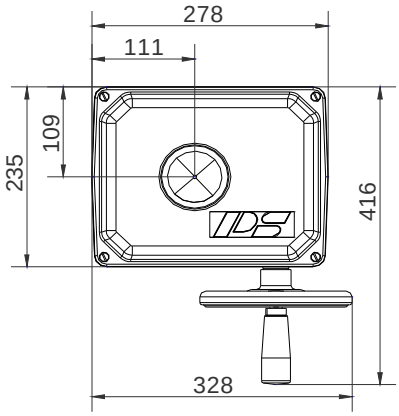

Mechanische Schnittstelle

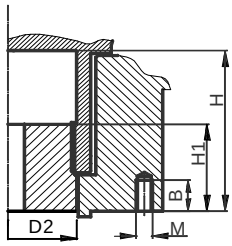

Zulässige Einbaulagen

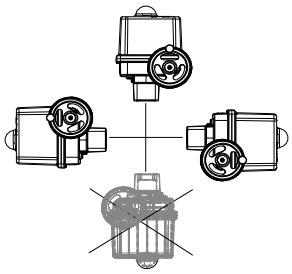

	F10	F12
D2	66	66
H	80	80
H1	48	48
M	M10	M12
B	18	18

Achtung: Flansch F10 wird ohne Zentrieransatz geliefert!

Abmessungen für Steckkupplungen (Standardbearbeitungsformen)

Sicht von oben

Steckkupplungen dargestellt in "ZU"-Stellung des Antriebs

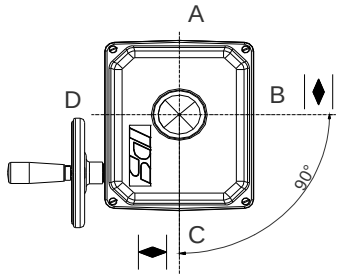

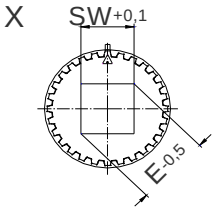

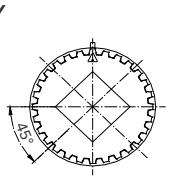

Vierkant

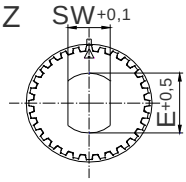

Zweiflach

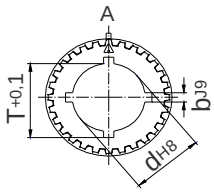

Passfeder-Nut

Vierkant (X oder Y)	SW [mm]	16	17	19	22	24	27					
	E [mm]	22,6	24	26,8	31,1	33,9	38,1					
Zweiflach	SW [mm]	16	17,08	21	24							
	E [mm]	22	25,36	26	30							
Passfeder-Nut	d [mm]	16	18	20	22	23	24	25	26	28	29	30
(DIN 6885/1 - J9)	b [mm]	5	6	6	6	8	8	8	8	8	8	8
	d [mm]	32	35	38	40	42						
	b [mm]	10	10	10	12	12						
Passfeder-Nut	d [mm]	15,88	19,05	22,2	28,58	31,75	33,34	38	41,15			
(zöllige Abmessungen)	b [mm]	4,8	4,8	4,8	6,38	6,38	7,9	9,5	9,5			

SCHALTBILD

1-Phasen Wechselstrom
1-Phase a.c.

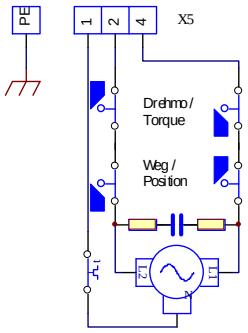

3-Phasen Drehstrom
3-Phase a.c.

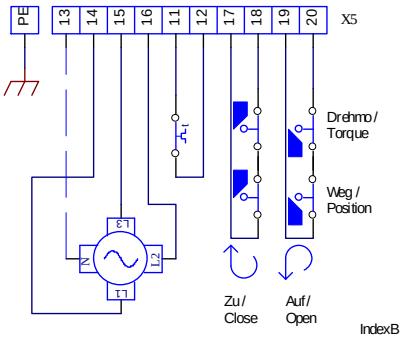

12V/24V DC

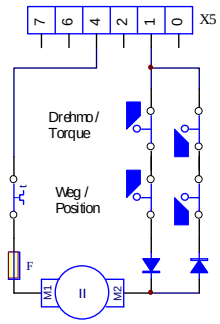

STANDARDAUSRÜSTUNG

- ISO 5211 Armaturenflansch
- einstellbare mechanische Endlagen
- 2 Wegendschalter
- 2 Drehmomentschalter
- Handrad
- mechanische Stellungsanzeige, einstellbar
- 2 Gewindelöcher ISO M20 x 1,5 für Klemmbereich 8-13 mm Kabeldurchmesser
- Zentralträger zur Aufnahme des optionalen Zubehörs

Zusatzwegschalter
Additional Position Switch

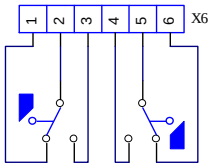

Zu / Close Auf / Open

Zusatz Drehmo. Schalter
Additional Torque Switch

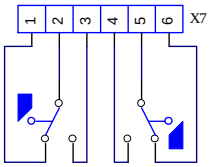

Zu / Close Auf / Open

Potentiometer 1
Additional Potentiometer 1

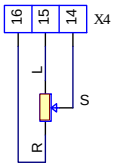

Potentiometer 2
Additional Potentiometer 2

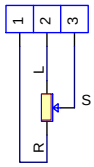
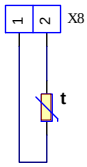
Heizung
Heating